ENGLISH

1 - WARNINGS

• Before starting the installation, make sure the device is suited to the intended application. • Check that the values given in "Technical Specifications" match those of the automation.

2 - PRODUCT DESCRIPTION AND INTENDED USE

The **EDSW** is a 3 key radio transmitter, equipped with a numerical keypad for entering a security code which enables the user to send manual commands. The security code is customisable (it may be changed or deactivated) and is intended to make the device available to a restricted set of authorised users. This, combined with it high protection rating (IP 54), makes it ideal for outdoors applications. The EDSW is intended for controlling automations for awnings, shutters, doors, garage doors, gates and other similar devices. **Any use other than that described is to be considered improper and prohibited!**

● The transmitter is tuned to 433.92 MHz. ● It encodes data with the FLOR protocol (a proprietary NICE standard). ● It uses rolling code technology to randomly change the code each time the transmitter transmits a message, for unbeatable security. ● Its transmission range is nominally 200m in free space, and 35m indoors. ● It is powered with 2 batteries and thus has no need of an external power supply. ● The batteries will power the unit for more than 2 years (estimated life with 10 transmissions a day). ● It has a sensor which automatically activates the keypad's backlighting feature when the ambient light level is low. It switches itself off automatically 6 seconds after its last use. ● It reports its status to the user with acoustic codes (beeps); the codes are explained in **Table A**.

3 - MEMORIZATION AND INSTALLATION

3.1 - Memorizing the transmitter in the automation's receiver

To memorize the transmitter in the receiver of the automation/s you wish to control, use one of the following procedures, as given in the automation's/receiver's manual: ● Memorization in "Mode I"; ● Memorization in "Mode II"; ● Memorization of a new transmitter using a previously memorized one. The automation/receiver manuals are also available for download from www.niceforyou.com. Since in this manuals the transmitter's keys may be indicated with symbols or number, refer to **fig. 1** for the correspondence between these indications and the keys of the EDSW.

3.2 - Checking the transmission of commands and the radio range

Place the transmitter in the intended installation position**(1)** (read the warnings in Paragraph 3.3); subsequently, command all the relevant automated devices, while making sure that they receive the sent command. In case of poor reception, try transmitting from other positions. **Note (1) – Caution!** - The transmitter range and the receiver reception capacity can be disturbed by various factors: **a**) the devices are too far apart (see limits in Chapter 7); **b**) the presence of other devices operating on the same frequency (for example: alarms, earphones, etc.) in the immediate vicinity; **c**) metal surfaces on which the transmitter is placed (they can shield transmission); **d**) flat battery (which can reduce the radio range by 20-30%). In all such cases, the manufacturer cannot provide any guarantee regarding the actual range of its devices.

3.3 - Installing the transmitter in the intended position

After you have checked the operation of the transmitter, install it definitively as shown in **fig. 2**, **3**, **4**, **5**, **6**, **7** and **8**. **Caution** • The transmitter may be installed either indoors or outdoors. • It must be installed on a vertical wall which is solid and strong enough to support the transmitter securely. • The transmitter must be positioned 1.5 m off the ground to make it easy to enter commands and the security code.

4 - USING THE TRANSMITTER

To send a command, first enter the security code, which is a personal combination of digits. You can then send the command (immediately thereafter), using one of the following keys: ▲, ■, ▼.

Note – While you are entering the security code or command, you have at most 6 seconds between keystrokes; if this times out, you have to enter the security code again from the start.

● The product is factory set with a 2 digit security code ("**1-1**"), which is the same for all devices. To make the most of the restriction feature of the product, you are advised to change the security code as soon as possible to a personal one (par. 4.1). ● An existing security code can also be deleted; this eliminates the need to enter the code before sending a command. However, the transmitter is then no longer restricted. ● The security is an access key which must be entered correctly for a command to be sent successfully. If you make a mistake when entering the security code, it is best to press a command key immediately (▲, ■ or ▼), wait for the unit to beep 5 times to confirm the error, and enter the code again.

4.1 - Procedure for changing the existing security code

● **01.** Hold down "**0**"; now press and release ▲; finally, release "**0**". ● **02.** Enter the existing code (if the factory setting is still valid, enter "**1-1**"). ● **03.** Press and release ▲. ● **04.** Enter your **security code(1)**. ● **05.** Press and release ▲. ● **06.** Enter the new security code again (see step 04). ● **07.** Press and release ▲: the transmitter emits 3 beeps to indicate that the setting has been changed successfully. If it beeps 5 times, then the new setting has not been saved.

(1) Note – The new code may be composed of **up to eight digits**, as the user prefers. Each digit must be in the range "**0**" to "**9**".

• ***To disable transmitter restriction***
(= permanent code deletion)

Carry out the process detailed in paragraph 4.1, **omitting steps 04 and 06**. **Note** – The process negates the need to use the security code to be able to send commands; therefore, it means that the transmitter can be used by anyone.

• ***To enable transmitter restriction***
(= code reactivation)

Carry out the process detailed in paragraph 4.1, **omitting step 02**. **Note** – The process reactivates the need to use the security code to be able to send commands; therefore, it means that the transmitter can be used only by those who know the code.

5 - MAINTENANCE

The transmitter does not require any special maintenance. Check it occasionally for humidity and oxidation, and clean any dust off it.

5.1 - Replacing the batteries

Remove the keypad from its mount (**fig. A**, **B**); unscrew the cover with a coin and replace the batteries with their positive poles (+) uppermost (**fig. 6**). Screw the cover back down, taking care not damage the gasket; then fit the keypad back onto its mount (**fig. 7**, **8**).

6 - SCRAPPING THE PRODUCT

This product is an integral part of the automation and must therefore be scrapped together with it, in the same way as indicated in the automation's instruction manual.

6.1 - Disposing of exhausted batteries

Discharged batteries contain pollutant substances and therefore must never be disposed of as normal waste. Dispose of them in observance of local sorted waste disposal regulations.

7 - TECHNICAL SPECIFICATIONS

• All technical specifications stated herein refer to an ambient temperature of 20° C (± 5° C). • Nice S.p.a. reserves the right to apply modifications to products at any time when deemed necessary, maintaining the same intended use and functionality.

● **Power:** 6V DC, 2 CR2430 lithium batteries. ● **Battery life:** Approx. 2 years with 10 transmissions a day. ● **Radio frequency:** 433.92 MHz ±100 kHz. ● **Irradiated power:** Approx. 3 µW. ● **Radio coding:** FLOR, with 52 bit rolling code. ● **Operating temperature:** –10°C to +55°C. ● **Security code:** 1 to 8 digits. The digits must be in the range "**0**" to "**9**". ● **Disable security code:** Yes. ● **Estimated range:** 25m; 15m indoors (see **note 1** to par. 3.2). ● **Protection rating:** IP 54. ● **Dimensions (mm):** 70 x 70 x 27. ● **Weight (g):** 215.

8 - CE DECLARATION OF CONFORMITY

Note: The text herein has been re-edited for editorial purposes. A copy of the original declaration can be requested from Nice S.p.A. (Treviso – Italy).

Declaration number: **510/EDSW**; Language: **EN**

The undersigned Mauro Sordini, Chief Executive Officer of NICE S.p.A. (via Pezza Alta n°13, 31046 Rustignè di Oderzo (TV) Italy), declares under his own responsibility that the product EDSW (wireless digital keypad) conforms to the essential requisites of EU Directive 1999/5/EC (9 March 1999) in relation to its intended use. Under the terms of the said Directive (Annex V), the product is a Class 1 device and is marked CE **0682**

Mr. **Mauro Sordini** (Chief Executive Officer)

ITALIANO

Istruzioni originali e complete

1 - AVVERTENZE

• Prima di iniziare l'installazione verificare l'idoneità del dispositivo all'uso che gli è richiesto. • Verificare la conformità tra i valori riportati nel capitolo "Caratteristiche tecniche" e le specifiche tecniche dell'automazione da comandare.

2 - DESCRIZIONE DEL PRODOTTO E DESTINAZIONE D'USO

EDSW è un trasmettitore radio a 3 tasti, provvisto di una tastiera numerica per la composizione di una combinazione di sicurezza che abilita l'utente all'invio di comandi manuali. La combinazione è personalizzabile (può essere cambiata o disattivata) e la sua eventuale segretezza riserva l'uso del trasmettitore solo agli utenti autorizzati. Questo, insieme al grado di protezione elevato (IP 54), rende il prodotto adatto ad essere installato all'esterno. EDSW è destinato al comando delle automazioni per tende da sole, tapparelle, porte, portoni da garage, cancelli, e similari. **Qualsiasi altro uso diverso da quello descritto è da considerarsi improprio e vietato!**

● Il trasmettitore comunica sulla frequenza radio di 433.92 MHz. ● Codifica i dati attraverso il protocollo "FLOR" (uno standard di Nice). ● Adotta la tecnologia Rolling Code che prevede il cambio casuale del codice ad ogni trasmissione, per la massima sicurezza del sistema. ● Ha una portata radio stimata di 200m, nello spazio libero, e di 35m, all'interno di edifici. ● È alimentato con 2 batterie e, quindi, non ha bisogno di nessun collegamento elettrico verso l'esterno. ● Ha un'autonomia di funzionamento superiore a 2 anni (tempo stimato con l'invio di 10 trasmissioni al giorno). ● Ha un sensore che gli consente di attivare la retro-illuminazione della tastiera soltanto quando la luminosità nell'ambiente è scarsa. Si autospegne dopo 6 secondi dall'ultimo utilizzo. ● Comunica all'utente il suo stato tramite dei segnali acustici (beep!) spiegati nella **Tabella A**.

3 - MEMORIZZAZIONE E INSTALLAZIONE

3.1 - Memorizzare il trasmettitore nel ricevitore dell'automatismo

Per memorizzare il trasmettitore nel ricevitore dell'automatismo (o degli automatismi) che si desidera comandare, usare una delle seguenti procedure, riportate nel manuale dell'automatismo o del suo ricevitore: ● Memorizzazione in "Modo I"; ● Memorizzazione in "Modo II"; ● Memorizzazione di un nuovo trasmettitore tramite un'altro già memorizzato. I manuali degli automatismi (o dei ricevitori) sono disponibili anche nel sito www.niceforyou.com. Poiché in questi manuali i tasti dei trasmettitori possono essere indicati con simboli o numeri, per conoscere la corrispondenza fra questi e i tasti di EDSW fare riferimento alla **fig. 1**.

3.2 - Verificare la trasmissione dei comandi e la portata radio

Posizionare il trasmettitore nel punto prescelto**(1)** per il suo fissaggio (leggere le avvertenze del paragrafo 3.3); quindi comandare tutti gli automatismi interessati, accertandosi che questi ricevano il comando inviato. Se la ricezione è scarsa provare a mettere il trasmettitore in altre posizioni. **Nota (1) - Attenzione!** - La portata del trasmettitore e la capacità di ricezione del ricevitore possono essere disturbate da diversi fattori: **a**) una distanza eccessiva tra i due dispositivi (leggere i limiti nel capitolo 7); **b**) l'eventuale presenza, nella vostra zona, di altri dispositivi che operano alla stessa frequenza (ad esempio: allarmi, radiocuffie, ecc.); **c**) il posizionamento del trasmettitore su superfici metalliche (queste possono schermare la trasmissione); **d**) la batteria scarica (questo può ridurre la portata radio del 20-30%). In tutti questi casi, il produttore non può offrire nessuna garanzia circa la reale portata radio dei propri dispositivi.

3.3 - Installare il trasmettitore nel punto prescelto

Dopo aver verificato il funzionamento del trasmettitore, fissarlo in modo definitivo come indicato nelle **fig. 2**, **3**, **4**, **5**, **6**, **7**, **8**. **Avvertenze** • Il trasmettitore può essere installato all'esterno o all'interno. • Deve essere installato su una parete verticale; questa deve essere di materiale solido e deve garantire un ancoraggio stabile. • Il trasmettitore deve essere posizionato a 1,5m da terra, per agevolare la digitazione della combinazione e dei comandi da inviare.

4 - COME USARE IL TRASMETTITORE

Per inviare un comando è necessario immettere prima un "codice di sicurezza", cioè una combinazione personale di numeri. Subito dopo è possibile inviare il comando desiderato, con uno dei seguenti tasti: ▲, ■, ▼.

Nota – Durante la digitazione della combinazione e del comando, dopo la pressione di un tasto si hanno 6 secondi per poter premere quello successivo, altrimenti la combinazione deve essere digitata di nuovo, partendo dall'inizio.

● Il prodotto esce dalla fabbrica con una combinazione numerica preimpostata, formata da 2 cifre ("**1-1**"), uguale per tutti i dispositivi. Per sfruttare le potenzialità di riservatezza del prodotto, si consiglia di cambiare questa combinazione appena possibile, creandone una personale e riservata (paragrafo 4.1). ● La combinazione esistente può anche essere cancellata del tutto, togliendo così il vincolo di dover digitare una combinazione per poter inviare il comando all'automatismo. Questo, però, toglie anche la riservatezza del trasmettitore. ● La combinazione è una "chiave di accesso", pertanto deve essere digitata correttamente per poter inviare un comando. Se durante l'immissione dei numeri si commette un errore, conviene premere subito un tasto di comando (▲, ■ o ▼), attendere il segnale acustico di errore (5 beep!) e immettere di nuovo la combinazione esatta.

4.1 - Procedura per cambiare la combinazione di sicurezza esistente

● **01.** Premere e mantenere premuto il tasto "**0**"; poi, premere e rilasciare il tasto ▲; infine, rilasciare anche il tasto "**0**". ● **02.** Digitare la combinazione esistente (se questa è ancora quella di fabbrica, digitare "**1-1**"). ● **03.** Premere e rilasciare il tasto ▲. ● **04.** Digitare la **combinazione(1)** desiderata. ● **05.** Premere e rilasciare il tasto ▲. ● **06.** Digitare di nuovo la combinazione creata al punto 04. ● **07.** Premere e rilasciare il tasto ▲: il trasmettitore emette 3 segnali acustici (beep!) per comunicare che l'impostazione è andata a buon fine. Se emette 5 segnali acustici (beep!) vuol dire che la nuova impostazione non è stata memorizzata.

(1) Nota – La nuova combinazione può essere formata **da una o più cifre, fino a un massimo di otto cifre**, in base alle esigenze dell'utente. Ogni cifra può assumere un valore numerico desiderato, scelto tra i numeri da "**0**" a "**9**".

• ***Per disattivare la riservatezza del trasmettitore***
(= cancellazione definitiva della combinazione)

Eseguire la procedura del paragrafo 4.1, **omettendo i passi 04 e 06**. **Nota** – La procedura cancella la necessità di usare la combinazione di sicurezza per poter inviare i comandi; quindi, rende accessibile l'uso del trasmettitore a chiunque.

• ***Per attivare la riservatezza del trasmettitore***
(= riattivazione della combinazione)

Eseguire la procedura del paragrafo 4.1, **omettendo il passo 02**. **Nota** – La procedura riattiva la necessità di usare la combinazione di sicurezza per poter inviare i comandi; quindi, rende accessibile l'uso del trasmettitore solo a chi conosce la combinazione.

5 - MANUTENZIONE

Il trasmettitore non necessita di accorgimenti particolari. Controllare periodicamente l'eventuale presenza di umidità o la formazione di ossidi e pulire eventuali depositi di polvere.

5.1 - Sostituzione delle batterie

Rimuovere la tastiera dal supporto (**fig. A**, **B**); aprire il tappo con una moneta, ruotandolo in senso antiorario e sostituire le batterie posizionandole con il polo positivo (+) verso l'alto (**fig. 6**). Richiudere il tappo facendo attenzione a non rovinare la guarnizione; infine, fissare di nuovo la tastiera nel supporto (**fig. 7**, **8**).

6 - SMALTIMENTO DEL PRODOTTO

Questo prodotto è parte integrante dell'automazione e deve essere smaltito con essa, applicando gli stessi criteri riportati nel manuale istruzioni dell'automazione.

6.1 - Smaltimento delle batterie

Le batterie scariche contengono sostanze inquinanti e quindi, non devono essere buttate nei rifiuti comuni. Occorre smaltirle utilizzando i metodi di raccolta separata, previsti dalle normative vigenti sul vostro territorio.

7 - CARATTERISTICHE TECNICHE

• Tutte le caratteristiche tecniche riportate, sono riferite ad una temperatura ambientale di 20°C (± 5°C). • Nice S.p.a. si riserva il diritto di apportare modifiche al prodotto in qualsiasi momento lo riterrà necessario, mantenendone comunque le stesse funzionalità e destinazione d'uso.

● **Alimentazione:** 6Vdc, con 2 batterie al litio tipo CR2430. ● **Durata batteria:** Stimata 2 anni con 10 trasmissioni al giorno. ● **Frequenza radio:** 433.92 MHz ±100 KHz. ● **Potenza irradiata:** Stimata circa 3 µW. ● **Codifica radio:** FLOR, con rolling code a 52 bit. ● **Temperatura di funzionamento:** da –10°C a +55°C. ● **Numero cifre per la combinazione:** da una o più cifre, fino a un massimo di otto cifre. Il valore di una cifra può essere un numero da "**0**" a "**9**". ● **Disattivazione della combinazione:** Sì. ● **Portata stimata:** 25m; 15m se all'interno di edifici (leggere anche la **nota 1** nel paragrafo 3.2). ● **Grado di Protezione:** IP 54. ● **Dimensioni (mm):** 70 x 70 x 27. ● **Peso (g):** 215.

8 - DICHIARAZIONE CE DI CONFORMITÀ

Nota: Il testo qui presente è stato riadattato per motivi editoriali. Copia della dichiarazione originale può essere richiesta a Nice S.p.a. (TV) I.

Numero dichiarazione: **510/EDSW**; Lingua: **IT**

Il sottoscritto Mauro Sordini, in qualità di Amministratore Delegato della NICE S.p.A. (via Pezza Alta n°13, 31046 Rustignè di Oderzo (TV) Italy), dichiara sotto la propria responsabilità che il prodotto EDSW (tastiera digitale wireless) risulta conforme ai requisiti essenziali richiesti dalla direttiva comunitaria 1999/5/CE (9 marzo 1999), per l'uso cui l'apparecchio è destinato. In accordo alla stessa direttiva (allegato V), il prodotto risulta di classe 1 e marcato CE **0682**

Ing. **Mauro Sordini** (Amministratore Delegato)

FRANÇAIS

1 - AVERTISSEMENTS

• Avant de commencer l'installation, vérifier que le dispositif est bien adapté à l'usage que l'on doit en faire. • Vérifier la conformité entre les valeurs indiquées dans le chapitre « Caractéristiques techniques » et les spécifications techniques de l'automatisme à commander.

2 - DESCRIPTION DU PRODUIT ET APPLICATION

EDSW est un émetteur radio à 3 touches, doté d'un clavier numérique destiné à la saisie d'un code de sécurité qui autorise l'utilisateur à envoyer des commandes manuelles. Le code en question est personnalisable (il peut être modifié ou désactivé) et son éventuelle confidentialité réserve l'utilisation de l'émetteur uniquement aux utilisateurs autorisés. Cette caractéristique, associée à l'indice de protection élevé (IP 54), fait du produit un modèle adapté pour une installation à l'extérieur.

L'émetteur EDSW est conçu pour commander des automatismes pour stores, volets, portes, portes de garage, portails et autres systèmes similaires. **Toute autre utilisation que celle décrite doit être considérée comme impropre et interdite !**

● L'émetteur communique sur la fréquence radio de 433.92 MHz. ● Il code les données en utilisant le protocole « FLOR » (un standard de la société Nice). ● Il utilise la technologie du code variable (Rolling Code) qui prévoit le changement arbitraire du code à chaque transmission, pour garantir au système une sécurité maximale. ● Il possède une portée radio estimée à 200 m en espace libre et à 35 m à l'intérieur des bâtiments. ● Il est alimenté par 2 piles et ne nécessite donc aucun raccordement électrique vers l'extérieur. ● Il a une autonomie de fonctionnement supérieure à 2 ans (temps estimé pour 10 transmissions par jour). ● Il possède un capteur qui lui permet d'activer le rétro-éclairage du clavier lorsque la luminosité ambiante est insuffisante. Il s'éteint automatiquement 6 secondes après la dernière utilisation. ● Il communique son état à l'utilisateur au moyen de signaux sonores (bips) expliqués dans le **Tableau A**.

3 - MÉMORISATION ET INSTALLATION

3.1 - Mémoriser l'émetteur dans le récepteur de l'automatisme

Pour mémoriser l'émetteur dans le récepteur de l'automatisme (ou des automatismes) que l'on souhaite commander, utiliser l'une des procédures suivantes, expliquées dans le manuel de l'automatisme ou de son récepteur : ● Mémorisation en « Mode I » ; ● Mémorisation en « Mode II » ; ● Mémorisation d'un nouvel émetteur par le biais d'un autre déjà mémorisé. Les manuels des automatismes (ou des récepteurs) sont également disponibles sur le site www.niceforyou.com. Puisque, dans ces manuels, les touches des émetteurs peuvent être représentées par des symboles ou des numéros, pour connaître la correspondance entre ces derniers et les touches de l'émetteur EDSW, consulter la **fig. 1**.

3.2 - Vérifier la transmission des commandes et la portée radio

Positionner l'émetteur à l'endroit préalablement choisi**(1)** pour sa fixation (lire les avertissements du paragraphe 3.3) ; ensuite, commander tous les automatismes concernés, en s'assurant qu'ils reçoivent bien la commande envoyée. Si la réception est mauvaise, essayer de placer l'émetteur à d'autres endroits. **Note (1) - Attention !** - La portée de l'émetteur et la capacité de réception du récepteur peuvent être gênées par plusieurs facteurs : **a**) une distance excessive entre les deux dispositifs (consulter les limites dans le chapitre 7) ; **b**) la présence éventuelle d'autres dispositifs (par exemple, alarmes, casques radio, etc.) qui fonctionnent sur la même fréquence dans l'environnement d'utilisation ; **c**) le positionnement de l'émetteur sur des surfaces métalliques (ces dernières peuvent bloquer l'émission) ; **d**) la batterie déchargée (cela peut réduire la portée radio de 20-30%). Dans tous ces cas, le fabricant ne peut offrir aucune garantie sur la portée radio réelle de ses dispositifs.

3.3 - Installer l'émetteur à l'endroit préalablement choisi

Après avoir vérifié le fonctionnement de l'émetteur, le fixer de manière définitive tel qu'indiqué sur les **fig. 2**, **3**, **4**, **5**, **6**, **7**, **8**. **Avertissements** • L'émetteur peut être installé à l'extérieur ou à l'intérieur. • Il doit être installé sur un mur vertical qui doit être composé d'un matériau solide et doit pouvoir garantir un ancrage stable. • L'émetteur doit être positionné à 1,5 m du sol, pour faciliter la saisie du code et des commandes à envoyer.

4 - COMMENT UTILISER L'ÉMETTEUR

Pour envoyer une commande, il faut d'abord saisir un « code de sécurité », c'est à dire une combinaison personnelle de chiffres. Il est possible d'envoyer, tout de suite après, la commande désirée, à l'aide de l'une des touches suivantes : ▲, ■, ▼.

Note – Lors de la saisie du code ou de la commande, après la pression d'une touche, on dispose de 6 secondes pour appuyer sur la touche suivante, sinon le code doit être saisi à nouveau en recommençant depuis le début.

● Le produit quitte l'usine de fabrication avec un code numérique prédéfini composé de 2 chiffres (« **1-1** ») et identique pour tous les appareils. Pour exploiter le potentiel de confidentialité du produit, il est conseillé de changer ce code le plus tôt possible et d'en créer un nouveau qui sera personnel et confidentiel (paragraphe 4.1). ● Le code existant peut aussi être totalement supprimé. Il ne sera alors plus nécessaire de taper un code pour pouvoir envoyer une commande à l'automatisme. Mais ceci supprime aussi la confidentialité de l'émetteur. ● Le code est une « clé d'accès » et il doit donc être saisi correctement pour pouvoir envoyer une commande. En cas d'erreur lors de la saisie, il faut appuyer tout de suite sur une touche de commande (▲, ■ ou ▼), attendre le signal sonore d'erreur (5 bips) et recommencer la saisie sans se tromper.

4.1 - Procédure à suivre pour changer le code de sécurité existant

● **01.** Appuyer sur la touche « **0** » et la maintenir enfoncée ; ensuite, appuyer brièvement sur la touche ▲ ; enfin, relâcher également la touche « **0** ». ● **02.** Taper le code existant (si c'est encore le code défini en usine, taper « **1-1** »). ● **03.** Appuyer brièvement sur la touche ▲. ● **04.** Taper le **code(1)** souhaité. ● **05.** Appuyer brièvement sur la touche ▲. ● **06.** Taper de nouveau le code créé au point 04. ● **07.** Appuyer brièvement sur la touche ▲ : l'émetteur émet 3 bips pour signaler que l'opération a été correctement effectuée. S'il émet 5 bips, cela signifie que le nouveau réglage n'a pas été mémorisé.

(1) Note – Le nouveau code peut être composé **d'un ou plusieurs chiffres, avec un maximum de 8 chiffres**, selon les exigences de l'utilisateur. Chaque chiffre peut être choisi librement entre « **0** » et « **9** ».

• ***Pour désactiver la confidentialité de l'émetteur***
(= effacement définitif du code)

Effectuer la procédure prévue au paragraphe 4.1, **en sautant les phases 04 et 06**. **Note** – La procédure supprime l'exigence de saisir le code de sécurité pour pouvoir envoyer des commandes ; elle rend donc l'utilisation de l'émetteur accessible à tout le monde.

• ***Pour activer la confidentialité de l'émetteur***
(= réactivation du code)

Effectuer la procédure prévue au paragraphe 4.1, **en sautant la phase 02**. **Note** – La procédure rétablit l'exigence de saisir le code de sécurité pour pouvoir envoyer des commandes ; elle rend donc l'utilisation de l'émetteur accessible uniquement à ceux qui connaissent le code.

5 - ENTRETIEN

L'émetteur ne nécessite pas de mesures particulières. Contrôler périodiquement l'éventuelle présence d'humidité ou la formation de rouille et nettoyer les éventuels dépôts de poussière.

5.1 - Remplacement des piles

Retirer le clavier de son support (**fig. A**, **B**) ; ouvrir le capuchon à l'aide d'une pièce de monnaie, en la tournant dans le sens inverse des aiguilles d'une montre et remplacer les piles en les positionnant avec le pôle positif (+) vers le haut (**fig. 6**). Refermer le capuchon en faisant attention de ne pas abîmer le joint ; enfin, fixer de nouveau le clavier dans son support (**fig. 7**, **8**).

6 - MISE AU REBUT DU PRODUIT

Ce produit fait partie intégrante de l'automatisme et doit être éliminé avec ce dernier, en appliquant les mêmes critères indiqués dans le manuel d'instruction de l'automatisme.

6.1 - Mise au rebut des piles

Les piles déchargées contiennent des substances polluantes et ne doivent donc pas être jetées avec les ordures ménagères. Il faut les mettre au rebut en adoptant les méthodes de tri sélectif prévues par les normes en vigueur sur le territoire d'utilisation.

7 - CARACTÉRISTIQUES TECHNIQUES

• Toutes les caractéristiques techniques indiquées se réfèrent à une température ambiante de 20 °C (± 5 °C). • Nice S.p.a. se réserve le droit d'apporter des modifications au produit à tout moment si elle le juge nécessaire, en garantissant dans tous les cas les mêmes fonctions et le même type d'utilisation prévu.

● **Alimentation :** 6 Vcc, avec 2 piles au lithium de type CR2430. ● **Durée de vie des piles :** estimée à 2 ans, pour 10 transmissions par jour. ● **Fréquence radio :** 433.92 MHz ±100 KHz. ● **Puissance rayonnée :** estimée à environ 3 µW. ● **Codage radio :** FLOR, avec code variable à 52 bits. ● **Température de fonctionnement :** de –10 °C à +55 °C. ● **Nombre de chiffres du code :** un à plusieurs chiffres, jusqu'à un maximum de 8 chiffres. Chaque chiffre peut être choisi librement entre « **0** » et « **9** ». ● **Désactivation du code :** oui. ● **Portée estimée :** 25m ; 15m à l'intérieur de bâtiments (lire aussi la **note 1** du paragraphe 3.2). ● **Indice de protection :** IP 54. ● **Dimensions (mm) :** 70 x 70 x 27. ● **Poids (g) :** 215.

8 - DÉCLARATION CE DE CONFORMITÉ

Remarque : Le présent texte a été réadapté pour des raisons d'édition. Une copie de la déclaration originale peut être demandée à Nice S.p.a. (TV) I.

Numéro de déclaration : **510/EDSW** ; Langue : **FR**

Le soussigné Mauro Sordini, en sa qualité de Chief Executive Officer de la société NICE S.p.A. (via Pezza Alta n°13, 31046 Rustignè di Oderzo (TV) Italie), déclare sous son entière responsabilité que le produit EDSW (clavier numérique sans fil) s'avère conforme aux conditions essentielles requises par la directive communautaire 1999/5/CE (9 mars 1999), pour l'usage auquel l'appareil est destiné. Conformément à cette même directive (annexe V), le produit appartient à la classe 1 et est marqué CE **0682**

Ing. **Mauro Sordini** (Chief Executive Officer)

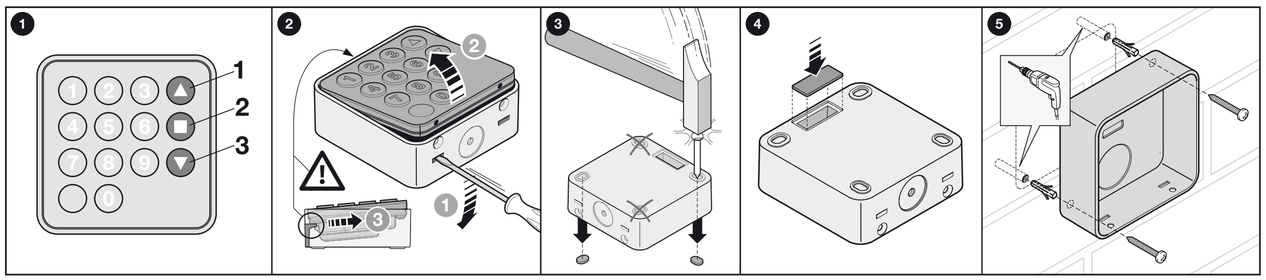

EDSW

CE 0682

Digital transmitter

ISO339A00MM_16-02-2015

Nice SpA
Oderzo TV Italia
info@niceforyou.com

Nice

EN - Instructions and warnings for installation and use

IT - Istruzioni ed avvertenze per l'installazione e l'uso

FR - Instructions et avertissements pour l'installation et l'utilisation

ES - Instrucciones y advertencias para la instalación y el uso

DE - Installierungs-und Gebrauchsanleitungen und Hinweise

PL - Instrukcje i ostrzeżenia do instalacji i użytkowania

NL - Aanwijzingen en aanbe-velingen voor installatie en gebruik

www.niceforyou.com

Table B • Tabella B • Tableau B • Tabla B • Tabelle B • Tabela B • Tabel B

EN	ACOUSTIC SIGNALS	MEANING
	1 short beep	Confirms a key press.
	1 long beep	Confirms auto-off after 6 seconds of disuse.
	3 long beeps	• Confirms memorization of the modification on completion of the procedures given in par. 4.1 and 4.2. • When replacing exhausted batteries, the same signal confirms that the new batteries have been inserted correctly.
	5 short beeps	• Indicates that the modification has not been memorized on completion of the procedures given in par. 4.1 and 4.2 due to a user error. • During normal use, this signal indicates that the security code has been entered incorrectly.
	Series of beeps over 2 sec.	Indicates that the batteries are exhausted and must be replaced.
IT	**SEGNALI ACUSTICI**	**SIGNIFICATO**
	1 suono breve	Segnala la pressione di un tasto.
	1 suono lungo	Segnala l'autospegnimento, dopo 6 secondi di inutilizzo.
	3 suoni lunghi	• Al termine delle procedure dei paragrafi 4.1 e 4.2 segnalano la memorizzazione della modifica effettuata. • Durante la sostituzione delle batterie esaurite segnalano l'inserimento delle nuove batterie.
	5 suoni brevi	• Al termine delle procedure dei paragrafi 4.1 e 4.2 segnalano che, a causa di un errore, la modifica effettuata non è stata memorizzata. • Durante il normale uso del trasmettitore segnalano un errore di digitazione della combinazione.
	serie di suoni per 2 sec.	Segnalano che le batterie sono scariche e bisogna sostituirle.
FR	**SIGNAUX SONORES**	**SIGNIFICATION**
	1 bip bref	Signale la pression d'une touche.
	1 bip long	Signale l'extinction automatique, au bout de 6 secondes de non-utilisation.
	3 bips longs	• À la fin des procédures des paragraphes 4.1 et 4.2, ils signalent la mémorisation de la modification effectuée. • Lors du remplacement des piles déchargées, ils signalent l'insertion des piles neuves.
	5 bips brefs	• À la fin des procédures des paragraphes 4.1 et 4.2, ils signalent que, à cause d'une erreur, la modification effectuée n'a pas été mémorisée. • Lors de l'utilisation normale de l'émetteur, ils signalent une erreur de saisie du code.
	Série de bips pendant 2 s	Ces bips signalent que les piles sont déchargées et qu'il faut les remplacer.
ES	**SEÑALES ACÚSTICAS**	**SIGNIFICADO**
	1 sonido breve	Señaliza el accionamiento de una tecla.
	1 sonido largo	Señaliza el apagado automático a los 6 segundos del último uso.
	3 sonidos largos	• Al finalizar el procedimiento de los puntos 4.1 y 4.2, señalizan la memorización efectiva de la modificación. • Durante la sustitución de las baterías, señalizan la introducción de las nuevas baterías.
	5 sonidos breves	• Al finalizar el procedimiento de los puntos 4.1 y 4.2, señalizan que, a causa de un error, la modificación no ha sido memorizada. • Durante el uso normal del transmisor, señalizan un error de introducción de la combinación.
	serie de sonidos durante 2 segundos	Señalizan que las baterías están descargadas y es necesario sustituirlas.
DE	**AKUSTISCHE SIGNALE**	**BEDEUTUNG**
	1 kurzes Signal	Zeigt das Drücken einer Taste an.
	1 langes Signal	Zeigt nach 6 Sekunden Gebrauchslosigkeit die Selbstausschaltung an.
	3 lange Signale	• Zeigen nach Beendigung der unter Punkt 4.1. und 4.2. beschriebenen Vorgänge die aufgrund eines Fehlers nicht erfolgte Speicherung der vorgenommenen Änderung an. • Während des normalen Gebrauchs des Senders zeigen sie einen Fehler in der Eingabe der Kombination an.
	5 kurze Signale	• Zeigen nach Beendigung der unter Punkt 4.1. und 4.2. beschriebenen Vorgänge die aufgrund eines Fehlers nicht erfolgte Speicherung der vorgenommenen Änderung an. • Während des normalen Gebrauchs des Senders zeigen sie einen Fehler in der Eingabe der Kombination an.
	Einige Signale zwei Sekunden lang	Zeigen an, dass die Batterien verbraucht sind und ausgetauscht werden müssen.
PL	**SYGNAŁY DŹWIĘKOWE**	**ZNACZENIE**
	1 krótki sygnał	Sygnalizuje naciśnięcie przycisku.
	1 długi sygnał	Sygnalizuje samodzielne wyłączenie, po 6 sekundach bezczynności.
	3 długie sygnały	• Po zakończeniu procedur opisanych w punktach 4.1 i 4.2, sygnalizują wczytanie zmiany. • Podczas wymiany zużytych baterii sygnalizują włożenie nowych baterii.
	5 krótkich sygnałów	• Po zakończeniu procedur opisanych w punktach 4.1 i 4.2 sygnalizują że, na skutek błędu, zmiana nie została wczytana. • Podczas normalnego użytkowania nadajnika sygnalizują błędy zaistniałe podczas wpisywania kodu.
	seria dźwięków przez 2 sek.	Sygnalizują, ze baterie są zużyte i należy je wymienić.
NL	**AKOESTISCHE SIGNALEN**	**BETEKENIS**
	1 kort geluidssignaal	Signaleert dat er een toets wordt ingedrukt.
	1 lang geluidssignaal	Signaleert dat het toestel zichzelf uitschakelt nadat het gedurende 6 seconden niet werd gebruikt.
	3 lange geluidssignalen	• Signaleren op het einde van de procedures beschreven in de paragrafen 4.1 en 4.2 dat de uitgevoerde wijziging werd opgeslagen. • Signaleren tijdens de vervanging van de lege batterijen dat de nieuwe batterijen werden geplaatst.
	5 korte geluidssignalen	• Signaleren op het einde van de procedures beschreven in de paragrafen 4.1 en 4.2 dat tengevolge van een opgetreden fout de gewenste wijziging niet werd opgeslagen. • Signaleren tijdens het normale gebruik van de zender dat een verkeerde code werd ingevoerd.
	reeks geluidssignalen voor 2 seconden	Signaleren dat de batterijen leeg zijn en moeten worden vervangen.

ESPAÑOL

1 - ADVERTENCIAS

• Antes de comenzar la instalación, verificar la idoneidad del dispositivo para el uso requerido. • Verificar la conformidad de los valores indicados en el capítulo “Características técnicas” con las características técnicas de la automatización.

2 - DESCRIPCIÓN DEL PRODUCTO Y USO PREVISTO

EDSW es un transmisor radio de 3 teclas, provisto de un teclado numérico para la introducción de una <u>combinación de seguridad</u> que habilita el envío de mandos manuales. La combinación es personalizable (se puede cambiar o desactivar) y sirve para limitar el uso del transmisor sólo a los usuarios autorizados. Tanto por esto como por su alto grado de protección (IP 54), el producto es adecuado para la instalación en el exterior. EDSW está destinado al mando de automatizaciones para toldos, persianas, puertas, portones de garaje, cancelas y afines. **Se prohíbe cualquier uso diferente de aquel descrito en este manual.**

● El transmisor funciona a la frecuencia radio de 433.92 MHz. ● Codifica los datos a través del protocolo “FLOR” (un estándar de Nice). ● Adopta la tecnología Rolling Code, que prevé el cambio casual del código a cada transmisión, para la máxima seguridad del sistema. ● Tiene un alcance radio de aproximadamente 200m al aire libre y 35m en presencia de edificios. ● Se alimenta con 2 baterías, por lo que no necesita ninguna conexión eléctrica exterior. ● Tiene una autonomía de funcionamiento superior a 2 años (tiempo calculado con el envío de 10 transmisiones por día). ● Tiene un sensor que le permite activar la retroiluminación del teclado en caso de baja luminosidad en el ambiente. Se apaga automáticamente a los 6 segundos del último uso. ● Indica su estado con señales acústicas (bips), explicadas en la **Tabla A**.

3 - MEMORIZACIÓN E INSTALACIÓN

3.1 - Memorizar el transmisor en el receptor de la automatización

Para memorizar el transmisor en el receptor de la automatización (o de las automatizaciones) hay que aplicar uno de los siguientes procedimientos, de acuerdo con las instrucciones del manual de la automatización o del receptor: ● Memorización en “Modo I”; ● Memorización en “Modo II”; ● Memorización de un nuevo transmisor mediante otro ya memorizado. Los manuales de las automatizaciones (o de los receptores) están disponibles también en el sitio www.niceforyou.com. Como en estos manuales las teclas de los transmisores pueden estar indicadas con símbolos o números, para identificar la asociación entre éstas y las teclas de EDSW es necesario consultar la **fig. 1**.

3.2 - Verificar la transmisión de los mandos y el alcance radio

Poner el transmisor en el punto preelegido**(1)** para la fijación (<u>leer las advertencias del apartado 3.3</u>), enviar mandos a todas las automatizaciones y comprobar la recepción efectiva. Si la recepción es escasa, intentar colocar el transmisor en otras posiciones. **Nota (1) - ¡Atención!** - El alcance del transmisor y la capacidad de recepción del receptor pueden sufrir interferencias por varios factores: **a**) distancia excesiva entre los dos dispositivos (leer los límites en el capítulo 7); **b**) presencia en la zona de otros dispositivos que funcionan a la misma frecuencia (por ejemplo: alarmas, auriculares radio, etc.); **c**) colocación del transmisor sobre superficies metálicas (éstas pueden blindar la transmisión); **d**) batería descargada (esto puede reducir el alcance radio en un 20-30%). En todos estos casos, el fabricante no ofrece ninguna garantía respecto del alcance radio real de sus dispositivos.

3.3 - Instalar el transmisor en el punto preelegido

Después de verificar el funcionamiento del transmisor, fijarlo de manera definitiva como se indica en las **fig. 2**, **3**, **4**, **5**, **6**, **7**, **8**. **Advertencias** • El transmisor se puede instalar en el exterior o en el interior. • Se debe instalar sobre una pared vertical de material sólido que garantice una fijación estable. • Se debe instalar a 1,5m del suelo, para facilitar la introducción de la combinación y el envío de los mandos.

4 - CÓMO UTILIZAR EL TRANSMISOR

Para enviar un mando es necesario introducir primero un “código de seguridad”, es decir, una combinación personal de números. Inmediatamente después será posible enviar el mando deseado, utilizando una de las siguientes teclas: ▲, ■, ▼.

Nota – Durante la introducción de una combinación o un mando, después de pulsar una tecla, no hay que dejar pasar más de 6 segundos hasta pulsar la siguiente; de lo contrario, será necesario repetir la introducción desde el comienzo.

● El producto sale de fábrica con una combinación numérica de dos cifras: “**1-1**”, igual para todos los dispositivos. Para aprovechar las prestaciones de reserva del producto, se recomienda sustituir cuanto antes esta combinación con una personal y reservada (apartado 4.1). ● La combinación existente también se puede borrar, para no tener que introducir ninguna combinación y enviar directamente el mando a la automatización. Sin embargo, de esta manera se quita la reserva al transmisor. ● La combinación es una “clave de acceso”. Por lo tanto, se debe introducir correctamente para que sea posible enviar un mando. Si durante la introducción de los números se comete un error, conviene pulsar inmediatamente una tecla de mando (▲, ■ o ▼), esperar la señal acústica de error (5 bips) e introducir la combinación correcta.

4.1 - Procedimiento para cambiar la combinación de seguridad existente

● **01.** Manteniendo pulsada la tecla “**0**”, pulsar y soltar la tecla ▲; luego soltar también la tecla “**0**”. ● **02.** Introducir la <u>combinación existente</u> (si es la combinación de fábrica, introducir “**1-1**”). ● **03.** Pulsar y soltar la tecla ▲. ● **04.** Introducir la **<u>combinación</u>(1)**. ● **05.** Pulsar y soltar la tecla ▲. ● **06.** Introducir de nuevo la combinación creada en el punto 04. ● **07.** Pulsar y soltar la tecla ▲: el transmisor emite 3 señales acústicas (bips) para indicar que la configuración se ha realizado correctamente. Si emite 5 señales acústicas (bips), la nueva configuración no se ha memorizado.

(1) Nota – La nueva combinación se puede componer de **<u>una o varias cifras, hasta un máximo de ocho cifras</u>**, de acuerdo con las necesidades del usuario. Cada cifra puede asumir un valor numérico de “**0**” a “**9**”.

• ***<u>Para desactivar la reserva del transmisor</u>***
<u>(= eliminación definitiva de la combinación)</u>

Ejecutar el procedimiento del punto 4.1, **omitiendo los pasos 04 y 06**. **Nota** – Ejecutado este procedimiento, ya no será necesario introducir la combinación de seguridad para enviar mandos; por lo tanto, <u>el acceso al uso del transmisor no estará restringido</u>.

• ***<u>Para activar la reserva del transmisor</u>***
<u>(= reactivación de la combinación)</u>

Ejecutar el procedimiento del punto 4.1, **omitiendo el paso 02**. **Nota** – El procedimiento restablece la necesidad de introducir la combinación de seguridad para enviar mandos; por lo tanto, <u>el acceso al uso del transmisor se limitará a quienes conozcan la combinación</u>.

5 - MANTENIMIENTO

El transmisor no necesita ningún mantenimiento en especial. Comprobar periódicamente que no se haya formado humedad u óxido y eliminar el polvo.

5.1 - Sustitución de las baterías

Sacar el teclado del soporte (**fig. A**, **B**); abrir la tapa con una moneda, girándola en sentido antihorario, y cambiar las baterías, <u>colocándolas con el polo positivo (+) hacia arriba</u> (**fig. 6**). Cerrar la tapa con cuidado para no arruinar la junta; por último, fijar de nuevo el teclado en el soporte (**fig. 7**, **8**).

6 - ELIMINACIÓN DEL PRODUCTO

Este producto forma parte de la automatización y, por consiguiente, debe eliminarse junto con ella, aplicando los criterios indicados en el manual de instrucciones de la automatización.

6.1 - Eliminación de las baterías

Las baterías descargadas contienen sustancias contaminantes, por lo que no deben eliminarse junto con los desechos comunes. Es necesario desecharlas mediante los métodos de recogida selectiva previstos por las normativas vigentes en el territorio.

7 - CARACTERÍSTICAS TÉCNICAS

• Todas las características técnicas indicadas se refieren a una temperatura ambiente de 20°C (± 5°C). • Nice S.p.a. se reserva el derecho de modificar el producto en cualquier momento en que lo considere necesario, manteniendo las mismas funciones y el mismo uso previsto.

● **Alimentación:** 6Vdc, con 2 baterías de litio tipo CR2430. ● **Duración de la batería:** aproximadamente 2 años con 10 transmisiones por día. ● **Frecuencia radio:** 433.92 MHz ±100 KHz. ● **Potencia irradiada:** aproximadamente 3 μW. ● **Codificación radio:** FLOR, con rolling code a 52 bits. ● **Temperatura de funcionamiento:** de –10°C a +55°C. ● **Número de cifras de la combinación:** de una a un máximo de ocho cifras. El valor de las cifras puede ser un número de “**0**” a “**9**”. ● **Desactivación de la combinación:** Sí. ● **Alcance aproximado:** 25m; 15m entre edificios (leer también la **nota 1** en el apartado 3.2). ● **Grado de protección:** IP 54. ● **Medidas (mm):** 70 x 70 x 27. ● **Peso (g):** 215.

8 - DECLARACIÓN DE CONFORMIDAD CE

Nota: El texto ha sido readaptado por motivos de impresión. No obstante, se puede solicitar una copia de la declaración original a Nice S.p.a. (TV) I.

Número de declaración: **510/EDSW**; Idioma: **ES**

El que suscribe, Mauro Sordini, en calidad de Chief Executive Officer de NICE S.p.A. (via Pezza Alta n°13, 31046 Rustignè di Oderzo (TV) Italia), declara bajo su propia responsabilidad que el producto EDSW (teclado digital inalámbrico) resulta conforme a los requisitos esenciales exigidos por la directiva comunitaria 1999/5/CE (9 de marzo de 1999) para el uso al cual el aparato está destinado. De acuerdo con la misma directiva (anexo V), el producto es de clase 1 y está marcado CE **0682**

Ing. **Mauro Sordini** (Chief Executive Officer)

DEUTSCH

1 - HINWEISE

• Vor Beginn der Installation muss überprüft werden, ob die Vorrichtung für den vorgesehenen Gebrauch geeignet ist. • Übereinstimmung der Werte im Kapitel „Technische Eigenschaften“ mit den technischen Spezifikationen der zu steuernden Automation prüfen.

2 - PRODUKTBESCHREIBUNG UND EINSATZZWECK

EDSW ist ein Funksender mit 3 Tasten und einem Nummernfeld für die Eingabe einer <u>Sicherheitskombination</u>, die dem Benutzer die Sendung manueller Steuerungsbefehle ermöglicht. Die Kombination ist individuell bestimmbar (und kann verändert oder deaktiviert werden), die eventuelle Geheimhaltung beschränkt den Gebrauch nur auf die autorisierten Benutzer. Aufgrunddessen und dank des hohen Schutzgrades (IP 54), kann das Produkt in Außenbereichen installiert werden. EDSW wurde für die Steuerung von automatischen Sonnenschutzdächern, Rollläden, Türen, Garagentoren, Toren und Ähnlichem entwickelt. **Jede andere, vom beschriebenen Gebrauch abweichende Verwendung ist als unangemessen anzusehen und verboten!**

● Der Sender überträgt auf der Funkfrequenz 433,92 Mhz ● Er codiert die Daten über das Protokoll „FLOR“ (ein Nice-Standard). ● Das geschieht mit der Rolling Code Technologie, die für die maximale Systemsicherheit den zufälligen Wechsel des Codes bei jeder Übertragung vorsieht. ● Das Gerät verfügt über eine Funkreichweite von ungefähr 200 m in Außenbereichen und von 35 m in Gebäuden. ● Er wird über 2 Batterien betrieben und bedarf folglich keines elektrischen Anschlusses nach außen. ● Die autonome Funktionsfähigkeit beträgt mehr als 2 Jahre (geschätzte Dauer bei 10 Befehlssendungen pro Tag). ● Er verfügt über einen Sensor, der die Aktivierung der Hintergrundbeleuchtung des Tastenfeldes nur bei schlechten Lichtverhältnissen aktiviert. 6 Sekunden nach dem letzten Gebrauch schaltet sich das Gerät selbst aus. ● Er teilt dem Benutzer über akustische Signale (Piepton), die in **Tabelle A** erläutert werden, seinen Funktionszustand mit.

3 - EINSPEICHERUNG UND INSTALLATION

3.1 - Sender in den Empfänger des automatischen Systems einspeichern

Für die Einspeicherung des Senders in den Empfänger des automatischen Systems (oder der automatischen Systeme), die gesteuert werden sollen, wie in der Gebrauchsanleitung des automatischen Systems oder seines Empfängers beschrieben vorgehen: ● Einspeicherung in „Modalität I“; ● Einspeicherung in „Modalität II“; ● Einspeicherung eines neuen Senders über einen anderen bereits eingespeicherten. Die Gebrauchsanleitungen der automatischen Systeme (oder der Empfänger) sind auf der Website www.niceforyou.com verfügbar. Da in diesen Handbüchern die Tasten der Sender mit Symbolen oder Nummern angegeben sein können, **Abb.1** für die Übereinstimmung dieser Tasten mit den EDSW-Tasten konsultieren.

3.2 - Übertragung der Steuerbefehle und Funkreichweite überprüfen

Positionieren Sie den Sender an der Stelle**(1)**, an der er befestigt werden soll (<u>siehe die Hinweise in Abschnitt 3.3</u>). Steuern Sie dann sämtliche zugeordneten Antriebe an und vergewissern Sie sich, dass diese den Steuerbefehl erhalten. Bei einem schlechten Empfang sollten Sie versuchen, den Sender zu versetzen. **Anmerkung (1) – Achtung!** - Die Reichweite des Senders und die Empfangsleistung des Empfängers können durch verschiedene Einflussfaktoren beeinträchtigt werden: **a**) Ein zu großer Abstand zwischen den beiden Geräten (siehe hierzu die Einsatzgrenzen in Kapitel 7). **b**) Andere Geräte im Nahbereich, die auf derselben Frequenz senden und empfangen (Zum Beispiel Alarmanlagen, Funkkopfhörer usw.). **C**) Die Anordnung des Senders auf Metalloberflächen (wodurch die Übertragung evtl. abgeschirmt wird). **d**) Eine leere Batterie (dies kann die Funkreichweite um 20 - 30 % verringern). In allen oben genannten Fällen kann der Hersteller keine Zusicherung für die effektive Reichweite seiner Geräte zusichern.

3.3 - Sender an der gewünschten Stelle installieren

Nachdem die Funktionstüchtigkeit des Senders überprüft wurde, diesen in der endgültigen Stellung, wie in **Abb. 2**, **3**, **4**, **5**, **6**, **7**, **8** gezeigt, befestigen. **Hinweise** • Der Sender kann in Innen- oder Außenbereichen installiert werden. • Die Installation muss auf einer vertikalen Wand aus solidem Material mit stabiler Befestigungsmöglichkeit erfolgen. • Der Sender muss auf einer Höhe von ca. 1,5 m vom Boden installiert werden, damit das Eingeben der Zahlenkombination und die Sendung der Steuerbefehle bequem erfolgen kann.

4 - GEBRAUCH DES SENDERS

Damit ein Steuerbefehl gesendet werden kann, muss zuerst ein „Sicherheitscode“ eingegeben werden, d.h. eine persönliche Zahlenkombination. Sofort danach kann der gewünschte Befehl über folgende Tasten gesendet werden: ▲, ■, ▼.

Anmerkung - Während des Drückens der Kombination und des Steuerbefehls muss nach Drücken einer Taste innerhalb von 6 Sekunden die nächste Taste gedrückt werden; ist dies nicht der Fall, muss die Kombination erneut vom Beginn an eingegeben werden.

● Werkseitig wird eine Zahlenkombination bestehend aus zwei Ziffern voreingestellt („**1-1**“), die für alle Vorrichtungen gleich ist. Um die Vertraulichkeitskapazitäten des Produktes voll nutzen zu können, wird empfohlen, diese Kombination so schnell wie möglich zu ändern und eine persönliche und vertraulich behandelte Kombination zu erstellen (Punkt 4.1). ● Die bestehende Kombination kann auch vollständig gelöscht werden, um die Eingabe einer Kombination vor Betätigung der Steuerbefehle für die automatischen Systeme zu vermeiden. Dies nimmt jedoch auch dem Sender die Vertraulichkeitsfunktion. ● Die Kombination ist ein „Zugangsschlüssel“ und muss daher korrekt eingegeben werden, damit ein Steuerbefehl gesendet werden kann. Erfolgt während der Zahleneingabe ein Fehler, empfiehlt es sich, sofort eine der Steuertasten (▲, ■ oder ▼) zu drücken, das akustische Fehlersignal (5-Pieptöne!) abzuwarten und erneut die exakte Kombination einzugeben.

4.1 - Verfahrensweise für die Änderung der vorhandenen Sicherheitskombination

● **01.** Die Taste „**0**“ drücken und gedrückt halten, dann die Taste ▲ drücken und loslassen; jetzt ebenfalls die Taste „**0**“ loslassen. ● **02.** Die <u>bestehende Kombination</u> eingeben (wenn es sich dabei noch um die werkseitige Kombination handelt, „**1-1**“ drücken). ● **03.** Die Taste ▲ drücken und gedrückt halten. ● **04.** Die gewünschte **<u>Kombination</u>(1)** eingeben. ● **05.** Die Taste ▲ drücken und gedrückt halten. ● **06.** Die neue, gemäß Punkt 04 kreierte Kombination eingeben. ● **07.** Taste ▲ drücken und loslassen: Der Sender sendet 3 akustische Signale (Piep!), um die erfolgte Eingabe mitzuteilen. Werden 5 akustische Signale abgegeben (Piep!) bedeutet dies, dass die neue Eingabe nicht gespeichert wurde.

(1) Anmerkung – Die neue Kombination kann, je nach Wunsch des Benutzers, aus **<u>einer oder mehreren - bis zu acht - Ziffern</u>** bestehen. Jede Ziffer, von „0“ bis „**9**“, kann zur gewünschten Zahl kombiniert werden.

• ***<u>Deaktivierung der Vertraulichkeitsfunktion des Senders</u>***
<u>(= endgültige Löschung der Kombination)</u>

Führen Sie das in Abschnitt 4.1. beschriebene Verfahren **ohne die Schritte 04 und 06 durch**. **Anmerkung** - Das Verfahren löscht die erforderliche Eingabe der Sicherheitskombination für die Sendung der Befehle; <u>der Gebrauch des Senders wird dadurch für jedermann zugänglich</u>.

• ***<u>Aktivierung der Vertraulichkeitsfunktion des Senders</u>***
<u>(= Erneute Aktivierung der Kombination)</u>

Führen Sie das in Abschnitt 4.1. beschriebene Verfahren **ohne den Schritt 02 durch**. **Anmerkung** - Das Verfahren aktiviert erneut die erforderliche Eingabe der Sicherheitskombination für die Sendung der Befehle; <u>der Gebrauch des Senders wird nur für die Personen zugänglich, die die Kombination kennen</u>.

5 - WARTUNG

Der Sender bedarf keiner besonderen Pflege. Regelmäßig auf eventuell vorhandene Feuchtigkeit und die Bildung von Rost untersuchen; eventuell vorhandene Staubablagerungen entfernen.

5.1 - Austausch der Batterien

Tastenfeld aus der Halterung nehmen (**Abb. A**, **B**); Deckel mit einem Geldstück durch Drehen nach links öffnen, die Batterien austauschen und <u>mit dem positiven Pol (+) nach oben</u> einlegen (**Abb. 6**). Deckel schließen, dabei darauf achten, die Dichtung nicht zu beschädigen; dann das Tastenfeld erneut in der Halterung befestigen (**fig. 7**, **8**).

6 - ENTSORGUNG DES PRODUKTES

Dieses Produkt ist ein vervollständigender Teil der Automatisierung und muss somit gemeinsam mit dieser entsorgt werden; dabei die in der Gebrauchsanleitung der Automatisierung genannten Kriterien beachten.

6.1 - Entsorgung der leeren Batterien

Leere Batterien enthalten Schadstoffe und dürfen daher nicht in den Hausmüll gegeben werden. Sie müssen getrennt gesammelt werden, wie dies von den geltenden Richtlinien Ihres Landes vorgesehen ist.

7 - TECHNISCHE MERKMALE

• Alle technischen Merkmale beziehen sich auf eine Umgebungstemperatur von 20°C (±5°C). • Nice S.p.a. behält sich das Recht vor, jederzeit als nötig betrachtete Änderungen am Produkt vorzunehmen, wobei Funktionalitäten und Einsatzzweck beibehalten werden.

● **Spannung:** 6Vdc, mit 2 Lithiumbatterien vom Typ CR 2430. ● **Dauer der Batterie:** Schätzung 2 Jahre mit 10 Übertragungen am Tag. ● **Funkfrequenz:** 433.92 MHz ±100 KHz ● **Abgestrahlte Leistung:** Geschätzt ca. 3 μW. ● **Funkfrequenz:** FLOR mit 52 Bit - Rolling Code. ● **Betriebstemperatur:** von –10°C bis +55°C. ● **Anzahl der Ziffern für die Kombination:** von einer bis zu mehreren Ziffern bis zu einem Maximum von 8 Ziffern. Der Wert einer Ziffer kann eine Zahl von „0“ bis „**9**“ sein. ● **Deaktivierung der Kombination:** Ja. ● **Geschätzte Reichweite:** 25m; 15m in Gebäuden (ebenfalls **Anmerkung 1** im Abschnitt 3.2 lesen). ● **Schutzart:** IP 54 ● **Abmessungen (mm):** 70 x 70 x 27 ● **Gewicht (g):** 215.

8 - EG-Konformitätserklärung

Anmerkung: Dieser Text wurde aus sprachtechnischen Gründen angepasst. Eine Kopie der Originalerklärung kann bei Nice S.p.a. (TV) I.

Nummer der Erklärung: **510/EDSW**; Sprache: **DE**

Der Unterzeichnende Mauro Sordini, in seiner Eigenschaft als Chief Executive Officer der NICE S.p.A. (via Pezza Alta Nr.13, 31046 Rustignè di Oderzo (TV) Italy), erklärt bei Übernahme der Verantwortung, dass das Produkt EDSW (digitales Wireless-Tastenfeld) für den vorgesehenen Gebrauch den grundlegenden Anforderungen der Richtlinie der EG 1999/5/CE (9. März 1999) entspricht. In Übereinstimmung mit der gleichen Richtlinie (Anlage V) resultiert das Produkt als der Klasse 1 zugehörig und trägt das Kennzeichen CE **0682**

Ing. **Mauro Sordini** (Chief Executive Officer)

POLSKI

1 - OSTRZEŻENIA

• Przed rozpoczęciem montażu, należy sprawdzić, czy urządzenie jest odpowiednie do wymaganego użytkowania. • Sprawdzić zgodność wartości zamieszczonych w rozdziale „Parametry techniczne” oraz specyfikacje techniczne automatyki.

2 - OPIS PRODUKTU I JEGO PRZEZNACZENIE

EDSW jest nadajnikiem radiowym z 3 przyciskami, wyposażonym w klawiaturę numeryczną do wpisywania <u>kodu zabezpieczającego</u>, umożliwiającym użytkownikowi przesyłanie poleceń ręcznych. Kod może być ustawiony w dowolny sposób (może być zmieniony lub wyłączony) i jego ewentualne zaszyfrowanie umożliwia użycie nadajnika wyłącznie przez upoważnionych użytkowników. W połączeniu z wysokim stopniem ochrony (IP 54) sprawia, że produkt może być montowany na zewnątrz. EDSW jest przeznaczony do sterowania automatyką do markiz, rolet, bram, drzwi garażowych i podobnych urządzeń. **Wszelkie użycie inne niż opisane uznaje się za niewłaściwe i zabronione!**

● Nadajnik nadaje z częstotliwością radiową 433.92 MHz. ● Kodowanie danych przy użyciu protokołu „FLOR” (standard Nice). ● Wykorzystuje technologię Rolling Code przewidującą przypadkową zmianę kodu po każdorazowym zakończeniu nadawania, w celu zapewnienia maksymalnego bezpieczeństwa systemu. ● Posiada szacowany zasięg radiowy 200m na zewnątrz i 35m we wnętrzu budynków. ● Jest zasilany przy użyciu 2 baterii, więc nie wymaga żadnego połączenia elektrycznego na zewnątrz. ● Posiada autonomię funkcjonowania wynoszącą powyżej 2 lat (czas szacowany przy wysyłaniu 10 poleceń na dzień). ● Posiada czujnik umożliwiający włączenie podświetlenia klawiatury tylko wtedy, gdy poziom oświetlenia jest niski. Wyłącza się samodzielnie po 6 sekundach od ostatniego użycia. ● Wskazuje użytkownikowi bieżący stan przy użyciu sygnałów dźwiękowych (bip!) objaśnionych w **Tabeli A**.

3 - WCZYTYWANIE I MONTAŻ

3.1 - Wczytać nadajnik do odbiornika automatyki

W celu wczytania nadajnika do odbiornika automatyki (lub automatyk), którą pragnie się sterować, należy użyć jednej z następujących procedur, wyjaśnionych w instrukcji obsługi automatyki lub odbiornika: ● Wczytywanie w „Trybie I”; ● Wczytywanie w „Trybie II”; ● Wczytywanie nowego nadajnika przy użyciu uprzednio wczytanego nadajnika. Instrukcje obsługi automatyk (lub odbiorników) są również dostępne na stronie internetowej www.niceforyou.com. W związku z tym, że w instrukcjach przyciski nadajników mogą być wskazane za pomocą symboli lub cyfr, w celu uzyskania informacji na temat przypisania odpowiednich symboli do przycisków EDSW, należy się zapoznać z **rys. 1**.

3.2 - Sprawdzić transmisję poleceń i zasięg radiowy

Umieścić nadajnik w punkcie mocowania**(1)** (<u>patrz ostrzeżenia w punkcie 3.3</u>); następnie, wysłać polecenie do wszystkich automatyk upewniając się, że otrzymały one przesłane polecenie. Jeśli jakość odbioru jest słaba, spróbować ustawić nadajnik w innych pozycjach. **Uwaga (1) - Uważaj!** - Zasięg nadajnika i zdolność odbioru odbiornika mogą być zakłócone przez różne czynniki, jak: **a**) zbyt duża odległość między dwoma urządzeniami (patrz limity w rozdziale 7); **b**) ewentualna obecność w strefie innych urządzeń, działających na tej samej częstotliwości (na przykład: alarmy, słuchawki radiowe, itp.); **c**) ustawienie nadajnika na metalowych powierzchniach (mogą one ekranować nadawanie); **d**) zużycie baterii (może być przyczyną ograniczenia zasięgu radiowego o 20-30%). W tych przypadkach, producent nie może udzielić żadnej gwarancji na rzeczywistą wielkość zasięgu urządzeń.

3.3 - Zainstalować nadajnik w wybranym miejscu

Po sprawdzeniu funkcjonowania nadajnika, należy go przymocować na stałe, jak wskazano na **rys. 2**, **3**, **4**, **5**, **6**, **7**, **8**. **Ostrzeżenie** • Nadajnik może być zainstalowany na zewnątrz lub wewnątrz. • Musi być zainstalowany na pionowej ścianie; ściana musi być wykonana z solidnego materiału i musi zapewniać stabilne zakotwienie. • Przetwornik powinien być umieszczony na wysokości 1,5 m od podłoża w celu ułatwienia wpisywania kodu i poleceń.

4 - JAK UŻYWAĆ NADAJNIKA

W celu wysłania polecenia, należy najpierw wpisać „kod zabezpieczający”, czyli osobistą kombinację cyfr. Natychmiast jest możliwe wysłanie żądanego polecenia przy użyciu następujących przycisków: ▲, ■, ▼.

Uwaga – Podczas wpisywania kodu i polecenia, po naciśnięciu przycisku, dostępnych jest 6 sekund podczas których możliwe jest naciśnięcie kolejnego przycisku; jeżeli to nie nastąpi, należy ponownie wpisać kod, rozpoczynając od początku.

● Produkt opuszcza fabrykę z ustawionym kodem numerycznym składającym się z 2 cyfr, („**1-1**”), identycznym dla wszystkich urządzeń. W celu wykorzystania możliwości ograniczenia użycia produktu, zaleca się jak najszybsze dokonanie zmian, poprzez utworzenie osobistego i poufnego kodu (punkt 4.1). ● Istniejący kod może być również skasowany, pozbywając się w ten sposób konieczności wpisania nowego kodu w celu przesłania polecenia do automatyki. Działanie to powoduje również usunięcie ograniczenia użycia nadajnika. ● Kod jest „kluczem dostępu”, więc musi być wpisany prawidłowo w celu umożliwienia wysłania polecenia. Jeżeli, podczas wpisywania cyfr, zostanie popełniony błąd, należy natychmiast nacisnąć przycisk (▲, ■ lub ▼), odczekać na sygnał dźwiękowy błędu (5 bip!) i wpisać prawidłowy kod.

4.1 - Procedura zmiany istniejącego kodu dostępu

● **01.** Nacisnąć i przytrzymać wciśnięty przycisk „**0**”; następnie, nacisnąć i zwolnić przycisk, ▲; na koniec, zwolnić również przycisk „**0**”. ● **02.** Wpisać <u>istniejący kod</u> (jeżeli jest to kod fabryczny, należy wpisać „**1-1**”). ● **03.** Nacisnąć i zwolnić przycisk ▲. ● **04.** Wpisać, **<u>wymagany kod dostępu</u>(1)**. ● **05.** Nacisnąć i zwolnić przycisk ▲. ● **06.** Ponownie wpisać kod utworzony w punkcie 04. ● **07.** Nacisnąć i zwolnić przycisk ▲: nadajnik emituje 3 sygnały dźwiękowe (bip!) w celu powiadomienia, że ustawienie zostało wykonane w sposób prawidłowy. Jeżeli wyemituje 5 sygnałów dźwiękowych (bip!), oznacza to, że nowy kod nie został wczytany.

(1) Uwaga – Nowy kod może się składać z **<u>jednej lub więcej cyfr, do maksymalnie ośmiu</u>**, w zależności od wymagań użytkownika. Każda cyfra może przyjąć żądaną wartość od „**0**” do „**9**”.

• ***<u>W celu wyłączenia ograniczenia użycia nadajnika</u>***
<u>(= ostateczne skasowanie kodu)</u>

Wykonać procedurę opisaną w punkcie 4.1, **pomijając kroki 04 i 06**. **Uwaga** – Procedura kasuje konieczność użycia kodu dostępu w celu wysyłania poleceń, więc <u>umożliwia użycie nadajnika przez wszystkich użytkowników</u>.

• ***<u>W celu włączenia ograniczenia użycia nadajnika</u>***
<u>(= ponowna aktywacja kodu)</u>

Wykonać procedurę opisaną w paragrafie 4.1, **pomijając krok 02**. **Uwaga** – Procedura przywraca konieczność użycia kodu dostępu w celu wysyłania poleceń, więc <u>umożliwia użycie nadajnika wyłącznie osobom znającym kod dostępu</u>.

5 - KONSERWACJA

Nadajnik nie wymaga żadnych specjalnych środków ostrożności. Należy okresowo sprawdzać obecność wilgoci lub tlenków i wyczyścić ewentualne osady kurzu.

5.1 - Wymiana baterii

Wyjąć klawiaturę z uchwytu (**rys. A**, **B**); otworzyć zatyczkę przy użyciu monety, przekręcając w lewo i wymienić baterie <u>umieszczając je biegunem dodatnim (+) do góry</u> (**rys. 6**). Zamknąć zatyczkę, zwracając uwagę, by nie uszkodzić uszczelki; na koniec, ponownie przymocować klawiaturę do uchwytu (**rys. 7**, **8**).

6 - UTYLIZACJA PRODUKTU

Niniejszy produkt jest integralną częścią automatu i musi zostać usunięty razem z nim, przy zastosowaniu kryteriów podanych w instrukcji obsługi automatu.

6.1 - Utylizacja baterii

Zużyte baterie zawierają substancje zanieczyszczające i, w związku z tym, nie mogą być wyrzucane razem ze zwykłymi odpadami. Należy je utylizować, stosując metody „selektywnej zbiórki odpadów“, przewidziane przez przepisy obowiązujące na terytorium użytkownika.

7 - PARAMETRY TECHNICZNE

• Zamieszczona charakterystyka techniczna odnosi się do temperatury otoczenia wynoszącej 20°C (± 5°C). • Nice S.p.a zastrzega sobie prawo wprowadzania zmian produktu w którejkolwiek chwili, gwarantując jego funkcjonalność i przewidziane zastosowanie.

● **Zasilanie:** 6Vdc, na 2 baterie litowe typu CR2430. ● **Żywotność baterii:** szacowana na 2 lata przy 10 zdarzeniach w ciągu dnia. ● **Częstotliwość radiowa:** 433.92 MHz ±100 KHz. ● **Moc promieniowania:** Szacowana na około 3 μW. ● **Kodowanie radiowe:** FLOR, z rolling code 52 bit. ● **Temperatura robocza:** od –10°C do +55°C. ● **Liczba cyfr w kodzie:** od jednej do kilku cyfr, do maksymalnie ośmiu cyfr. Wartość cyfry może wnosić od „**0**” do „**9**”. ● **Wyłączenie kodu:** Tak. ● **Szacowany zasięg:** 25m; 15m wewnątrz budynków (patrz również **uwaga 1** w punkcie 3.2). ● **Stopień ochrony:** IP 54. ● **Wymiary (mm):** 70 x 70 x 27. ● **Masa (g):** 215.

8 - DEKLARACJA ZGODNOŚCI CE

Uwaga: Niniejszy tekst został dostosowany w celach wydawniczych. Kopię oryginalnej deklaracji można uzyskać w siedzibie spółki Nice S.p.a. (TV) I.

Numer deklaracji: **510/EDSW**; Język: **PL**

Ja, niżej podpisany Mauro Sordini, jako Chief Executive Officer spółki NICE S.p.A. (via Pezza Alta n°13, 31046 Rustignè di Oderzo (TV) Italy), deklaruje z pełną odpowiedzialnością, że produkt EDSW (klawiatura cyfrowa bezprzewodowa) jest zgodny z podstawowymi wymaganiami dyrektywy wspólnotowej 1999/5/WE (9 marca 1999), w zakresie zastosowania, do którego produkty są przeznaczone. Zgodnie z dyrektywą (Załącznik V), produktowi została przyznana klasa 1 i został on oznaczony CE **0682**

Inż. **Mauro Sordini** (Chief Executive Officer)

NEDERLANDS

1 - WAARSCHUWINGEN

• Alvorens het toestel te installeren moet u controleren dat het geschikt is voor het vereiste gebruik. • Controleer de overeenkomst tussen de waarden vermeld in het hoofdstuk “Technische gegevens” en de technische kenmerken van de te bedienen automatisering.

2 - BESCHRIJVING VAN HET PRODUCT EN GBRUIKSBESTEMMING

EDSW is een radiozender met drie toetsen, uitgerust met een numeriek toetsenbord voor invoering van een <u>veiligheidscode</u>, waarmee de gebruiker handmatige instructies kan verzenden. De code is persoonlijk en kan worden gewijzigd of uitgeschakeld. Indien deze geheim blijft, is de zender enkel bruikbaar door geautoriseerde gebruikers. Het product heeft tevens een hoge beschermingsgraad (IP 54). Beide factoren maken het derhalve geschikt voor installatie buitenhuis. EDSW is bestemd voor bediening van automatiseringssystemen voor zonweringen, rolluiken, deuren, garagedeuren, poorten en dergelijke. **Alle andere soorten gebruik die niet overeenstemmen met wat is voorgeschreven worden als oneigenlijk en verboden beschouwd!**

● De zender communiceert via de radiofrequentie 433.92 MHz. ● Codering gebeurt via het “FLOR” protocol (standaard voor Nice). ● Gebruikt de Rolling Code technologie die bij elke transmissie willekeurig de code wisselt, voor een maximale veiligheid van het systeem. ● Heeft een radiobereik dat geschat wordt op 200 m in de vrije ruimte en 35 m binnenhuis. ● Wordt gevoed met 2 batterijen en vereist derhalve geen elektrische aansluiting naar buiten. ● Heeft een autonomie van minstens 2 jaar (tijdsduur bij een schatting van 10 transmissies per dag). ● Heeft een sensor voor activering van de achtergrondverlichting van het toetsenbord, enkel wanneer de omgeving weinig verlicht is. Gaat automatisch uit na 6 seconden na het laatste gebruik. ● De status van het toestel wordt gesignaleerd aan de gebruiker via akoestische signalen (bieptonen), die verklaard worden in **Tabel A**.

3 - GEHEUGENOPSLAG EN INSTALLERING

3.1 - Opslaan van de zender in het geheugen van de ontvanger van de automatisering

Gebruik om de zender op te slaan in het geheugen van de ontvanger van de automatisering(en) die u wenst te bedienen één van de volgende procedures, vermeld in de handleiding van de automatisering of van de ontvanger: ● Geheugenopslag in “Modus I”; ● Geheugenopslag in “Modus II”; ● Geheugenopslag van een nieuwe zender via een andere, al in het geheugen opgeslagen zender. De handleidingen van de automatisering (of ontvangers) zijn ook beschikbaar op de site www.niceforyou.com. De toetsen van deze zenders worden in de handleidingen voorgesteld door symbolen of nummers. Raadpleeg **fig. 1** om te weten welk symbool/nummer overeenstemt met welke toetsen van de EDSW.

3.2 - Controle van de transmissie van de instructiesignalen en van het radiobereik

Plaats de zender in het uitgekozen**(1)** punt voor bevestiging (<u>lees de waarschuwingen in paragraaf 3.3</u>); bestuur dan alle betreffende automatiseringen en controleer dat ze het verzonden instructiesignaal hebben ontvangen. Indien de ontvangst slecht is moet u de zender op een andere plaats uitproberen. **Opmerking (1) - Let op!** - Het bereik van de zender en het ontvangstvermogen van de ontvanger kunnen verstoord worden door verschillende factoren: **a**) een te grote afstand tussen de twee inrichtingen (zie de limieten in hoofdstuk 7); **b**) de eventuele aanwezigheid van andere inrichtingen die binnen uw gebied op dezelfde frequentie werken (bijvoorbeeld alarminstallaties, draadloze koptelefoons, etc.); **c**) de plaatsing van de zender op een metalen oppervlak: dit kan de transmissie verhinderen; **d**) als de batterij leeg is (dit kan het radiobereik met 20-30% verminderen). In al deze gevallen kan de producent geen enkele garantie bieden met betrekking tot het effectieve bereik van zijn inrichtingen.

3.3 - Installeren van de zender op de uitgekozen installatieplek

Nadat u de werking van de zender heeft gecontroleerd, moet u hem definitief bevestigen zoals geïllustreerd in de **fig. 2**, **3**, **4**, **5**, **6**, **7**, **8**. **Waarschuwing** • De zender kan binnenhuis of buitenhuis worden geïnstalleerd. • Hij moet geïnstalleerd worden op een stevige verticale wand die een stabiele verankering garandeert. • De zender moet zich bevinden op 1,5 m boven de grond, zodat de code makkelijk kan worden ingevoerd en de signaaltransmissie wordt bevorderd.

4 - HOE DE ZENDER GEBRUIKEN

Om een instructie (signaal) te verzenden moet eerst de “veiligheidscode” (d.w.z. persoonlijke numerieke code) worden ingevoerd. Direct hierna kan de gewenste instructie worden verzonden, met één van de volgende toetsen: ▲, ■, ▼.

Opmerking – Tijdens de invoer van de veiligheidscode en van de instructie heeft u 6 seconden de tijd, na indrukking van een toets, om de volgende toets in te drukken, zo niet moet de code opnieuw worden ingevoerd vanaf het begin.

● Op de fabriek werd een numerieke code ingesteld, bestaande uit 2 cijfers (“**1-1**”). Deze is gelijk voor alle toestellen. Om de mogelijkheden m.b.t. de codebeveiliging van het product optimaal te kunnen benutten, raden wij aan om deze code zo vlug mogelijk te vervangen door een persoonlijke geheime code (paragraaf 4.1). ● De bestaande code kan ook worden uitgewist, zodat u geen code meer moet invoeren om instructies naar de automatisering te kunnen verzenden. Hierdoor is het gebruik van de zender echter niet langer aan u persoonlijk voorbehouden. ● De code werkt als een “toegangssleutel” en moet derhalve correct worden ingevoerd alvorens instructies te kunnen verzenden. Mocht u een fout maken tijdens de invoering, dan drukt u best onmiddellijk één van de instructietoetsen (▲, ■ of ▼) in, wacht u op het akoestische foutsignaal (5 bieptonen) en voert u dan de correcte code in.

4.1 - Procedure voor het wijzigen van de bestaande beveiligingscode

● **01.** Houd de toets “**0**” ingedrukt; druk dan kort op de toets ▲ en laat tot slot ook de toets “**0**” los. ● **02.** Voer de <u>bestaande code</u> in (indien deze nog niet gewijzigd werd en derhalve de fabriekscode is, is de code “**1-1**”). ● **03.** Druk kort op de toets ▲. ● **04.** Voer de **<u>gewenste code</u>(1)** in. ● **05.** Druk kort op de toets ▲. ● **06.** Voer de nieuwe code in die gecreëerd werd op puntje 04. ● **07.** Druk kort op de toets ▲: de zender laat 3 akoestische signalen (bieptonen) horen om aan te geven dat het instellen is gelukt. Als u 5 akoestische signalen (bieptonen) hoort, betekent dit dat de nieuwe instelling niet is opgeslagen.

(1) Opmerking – De nieuwe code mag enkel bestaan **<u>uit één of meerdere cijfers (maximum acht)</u>**, naar wens van de gebruiker. Elk cijfer kan een numerieke waarde van “**0**” tot “**9**” aannemen.

• ***<u>De beveiligingsfunctie van de zender deactiveren</u>***
<u>(= definitieve verwijdering van de code)</u>

Voer de procedure vermeld in paragraaf 4.1 uit **en sla hierbij de stappen 04 en 06 over**. **Opmerking** – Na het uitvoeren van deze procedure hoeft niet langer eerst de beveiligingscode te worden ingevoerd om instructies te kunnen versturen; dit betekent dus dat <u>iedereen de zender kan gebruiken</u>.

• ***<u>De beveiligingsfunctie van de zender activeren</u>***
<u>(= opnieuw activeren van de code)</u>

Voer de procedure vermeld in paragraaf 4.1 uit **en sla hierbij de stap 02 over**. **Opmerking** – Na het uitvoeren van deze procedure moet eerst de beveiligingscode worden ingevoerd om instructies te kunnen versturen; dit betekent dus dat <u>alleen degene die de code weet de zender kan gebruiken</u>.

5 - ONDERHOUD

De zender vereist geen bijzonder onderhoud. Controleer hem regelmatig op de aanwezigheid van vocht of roest en verwijder stof indien aanwezig.

5.1 - Vervangen van de batterijen

Verwijder het toetsenbord van de steun (**fig. A**, **B**); draai de dop met behulp van een muntstuk in tegenwijzerzin los en vervang de batterijen. <u>De positieve pool (+) moet naar boven zijn gericht</u> (**fig. 6**). Sluit de dop, maar let op dat u de pakking niet beschadigt. Bevestig opnieuw het toetsenbord in de steun (**fig. 7**, **8**).

6 - AFVALVERWERKING VAN HET PRODUCT

Dit product maakt integraal onderdeel uit van de automatisering en moet hiermee samen worden afgedankt, met inachtneming van dezelfde criteria als die welke in de instructiehandleiding van de automatisering staan beschreven.

6.1 - Afvalverwerking van de batterijen

De lege batterijen bevatten verontreinigende stoffen en mogen bijgevolg niet bij het huishoudelijk afval worden weggegooid. Ze moeten derhalve worden afgevoerd volgens de methoden voor gescheiden afvalinzameling, conform de geldende voorschriften in uw regio.

7 - TECHNISCHE KENMERKEN

• Alle vermelde technische gegevens hebben betrekking op een omgevingstemperatuur van 20°C (± 5°C). • Nice S.p.A. behoudt zich het recht voor om, op elk moment dat dit noodzakelijk geacht wordt, wijzigingen aan het product aan te brengen, waarbij hoe dan ook de gebruiksbestemming en de functionaliteit ervan gelijk blijven.

● **Voeding:** 6Vdc, met 2 lithiumbatterijen type CR2430. ● **Duur batterij:** naar schatting 2 jaar bij 10 transmissies per dag. ● **Radiofrequentie:** 433.92 MHz ±100 KHz. ● **Stralingsvermogen:** naar schatting ongeveer 3 μW. ● **Radiocodering:** FLOR, met rolling code 52 bit. ● **Bedrijfstemperatuur:** van –10°C tot +55°C. ● **Aantal cijfers van de code:** van één tot maximaal acht cijfers. Elk cijfer kan een nummer van “**0**” tot “**9**” zijn. ● **Uitschakeling van de veiligheidscode:** Ja. ● **Bereik:** naar schatting 25m; 15m bij gebruik in een gebouw (lees ook de **opmerking 1** in paragraaf 3.2). ● **Beschermingsgraad:** IP 54. ● **Afmetingen (mm):** 70 x 70 x 27. ● **Gewicht (g):** 215.

8 - EG-VERKLARING VAN OVEREENSTEMMING

Opmerking: De hier beschikbare tekst werd aangepast ten gevolge van de eisen van de uitgever. Een kopie van de originele verklaring kan worden aangevraagd bij Nice S.p.A. (TV) I.

Nummer verklaring: **510/EDSW**; Taal: **NL**

Ondergetekende Mauro Sordini, in hoedanigheid van Chief Executive Officer van de firma NICE S.p.A. (via Pezza Alta n°13, 31046 Rustignè di Oderzo (TV) Italy), verklaart onder zijn eigen verantwoordelijkheid dat het product EDSW (draadloos digitaal toetsenbord) conform is aan de essentiële vereisten van de EG-Richtlijn 1999/5/EG (9 maart 1999), voor de gebruiksdoeleinden waarvoor het toestel bestemd is. In overeenstemming met deze richtlijn (Bijlage V) behoort het product tot de klasse 1 en draagt het het keurmerk CE **0682**

Ing. **Mauro Sordini** (Chief Executive Officer)

6
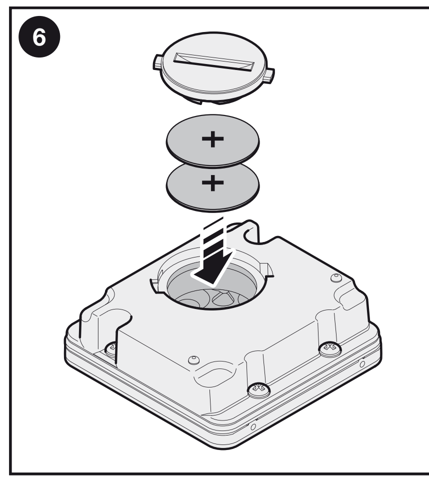

7
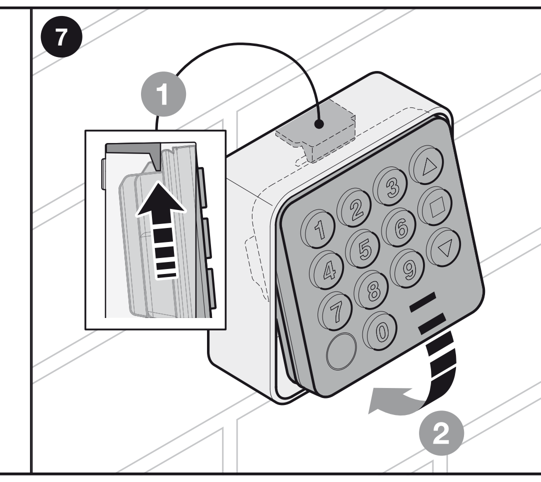

8
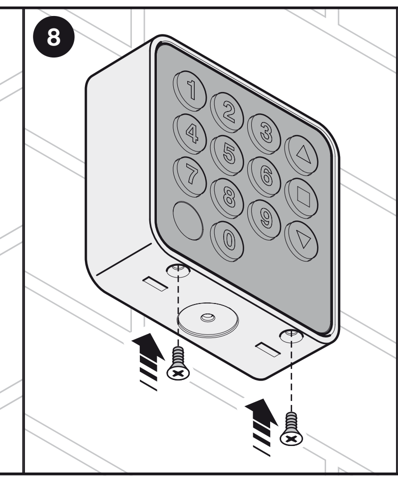

A
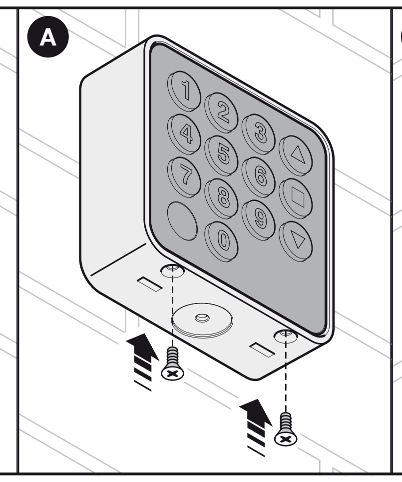
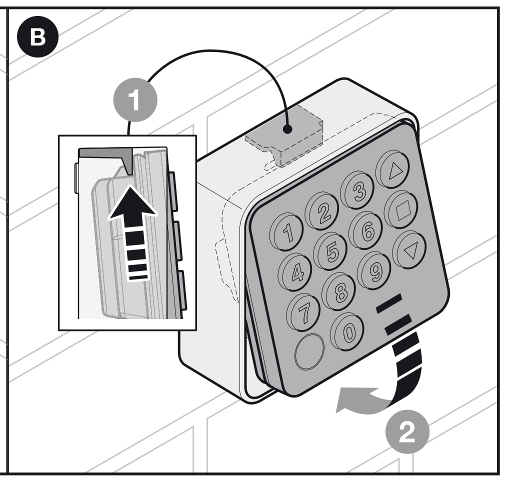
B